TECH RIDER

– SKA-NK –

In primul rand, va multumim pentru interesul acordat trupei SKA-NK. Mai jos, se afla o lista cu necesarul tehnic. Aceasta lista a fost conceputa pentru o eficienta optima. Daca aveti intrebari sau daca exista probleme in furnizarea oricarui echipament, va rugam sa luati legatura cu noi cel putin cu 2 zile inainte de spectacol si suntem siguri ca putem solutiona orice problema.

Componenta trupei este formata din:
1 Set de Tobe
1 Ghitara Bass
2 Ghitari electrice
2 Vocals

Contact DARK SIDE.Booking Academy
Manager Catalin DAVIDESCU
Mobile 0040.724.582.733 / 0040.763.577.928
Email catalin@dark-side.ro
Web www.dark-side.ro
www.facebook.com/DarkSideBookingAcademy

Booking Agent Alin VOICA
Mobile 0040.721772502
Email alin@dark-side.ro

INPUTS

Channel	Name	Mic	Amp	Cabinet	Additional INFO
1	Toba mare	Dynamic(Akg d 112, Shure Beta 52 A)	-	-	
2	Premier	Dynamic(Shure sm 57)	-	-	
3	Premier jos	Dynamic(Shure sm 57)	-	-	
4	Tom 1	Dynamic(Shure, Akg sau Sennheiser)	-	-	
5	Tom 2	Dynamic(Shure, Akg sau Sennheiser)	-	-	
6	Cazan	Dynamic(Shure, Akg sau Sennheiser)	-	-	
7	OH 1	Condeser(Shure , Akg sau Rode)	-	-	
8	OH 2	Condeser(Shure , Akg sau Rode)	-	-	
9	Bass	1x DI	Ampeg, Trace Eliot sau Markbass	4x10 sau 8x10	Prelungitor 220v cu cel putin 3 intrari
10	Ghitara 1	Dynamic(Shure sm 57)	Asiguram noi	4x12	Prelungitor 220v cu cel putin 3 intrari
11	Ghitara 2	Dynamic(Shure sm 58)	Marshall,Mesa Boogie sau Orange	4x12	Prelungitor 220v cu cel putin 3 intrari
12	VOX - backing	Dynamic(Shure sm 57)	-	-	
13	VOX	Dynamic(Shure beta 58 Wireless)	-	-	
14	Rezerva	Dynamic(Shure , Akg sau Sennheiser)	-	-	

STAGE PLOT

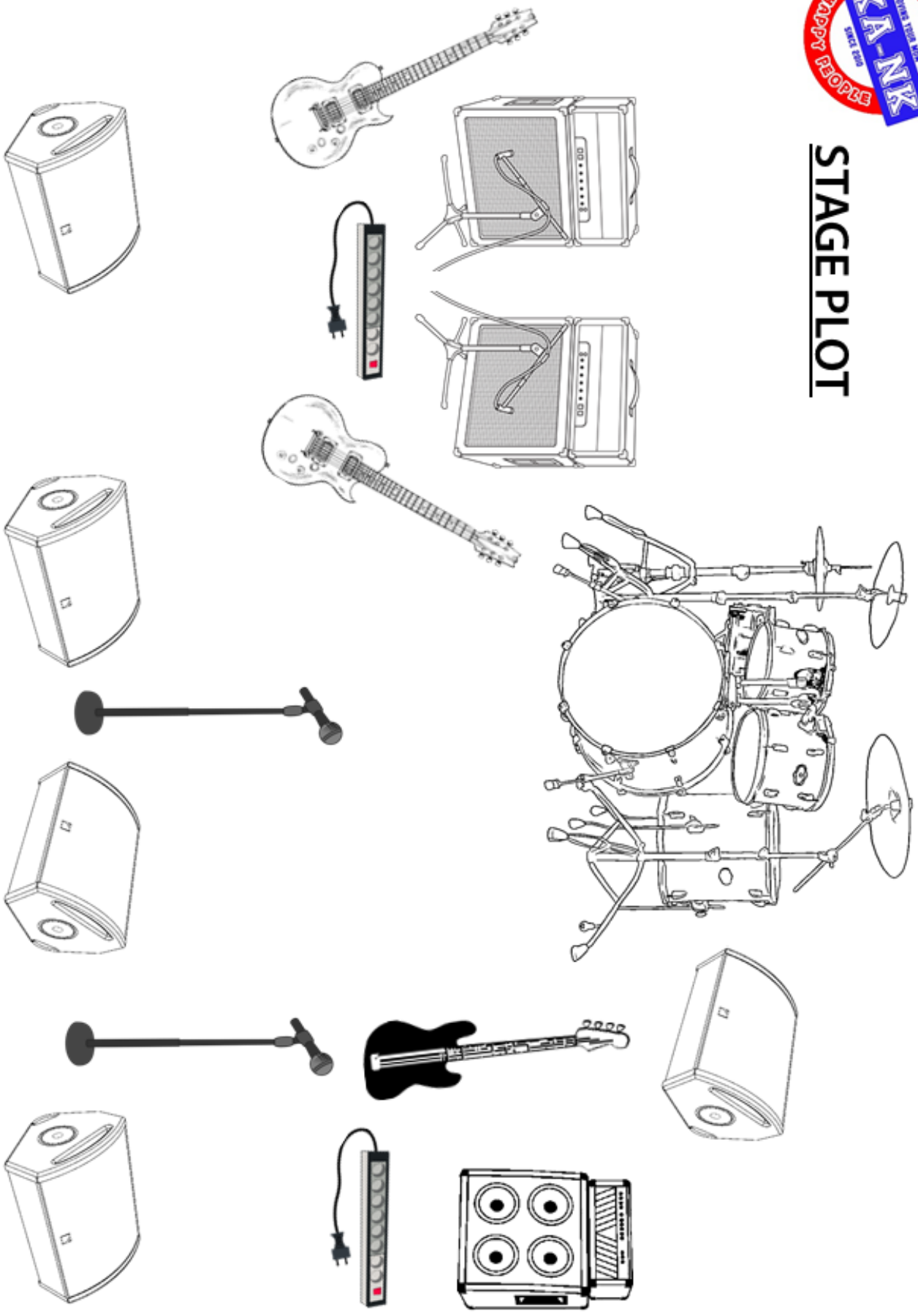

AVEM NEVOIE DE:

- 3 stative de Chitara
- Cabluri jack/jack 5 bucati , minim 5 metri
- 4 stative cinel din care 1 drept si 3 boom arm
- Covor pentru tobe 2x2 metri

ASIGURAM URMATOARELE (backline):

- Head chitara nr.1

SISTEMUL DE AMPLIFICARE (PA)

Avem nevoie de un PA DE CONCERT puternic, precum: Serile Line Array de la : RCF, DYNACORD , EV sau asemanator.

Acest sistem de amplificare trebuie sa fie un sistem stereo de inalta fidelitate capabil sa reproduca 110 decibeli in locul unde va fi pozitionat mixerul.

Va rugam ca subwoofer-urile sa nu fie montate sub scena.

MONITOARE

Avem nevoie de minim 4 monitoare de scena pentru evenimetele indoor si minim 5 monitoare pentru evenimentele outdoor.

Toate cele 5 monitoare (de podea) trebuie sa fie de buna calitate, aceeasi marca, cu o putere de min 300 watti. Atat sistemul de amplificare, cat si monitoarele trebuie sa fie lipsite de zgomot de fond sau orice alte interferente, inainte de inceperea probei de sunet.

Locatia trebuie sa fie disponibila din momentul inceperii montarii pana in momentul reprezentatiei.

Avem nevoie de tehnicieni calificati, care sa poata remedia orice eventuala problema aparuta la sistemul de sonorizare, monitoare sau echipamentul backline, atat pe parcursul concertului, cat si al probei de sunet.

LUMINI & FUM

Avem nevoie de mooving head-uri, lumini par, stroboscop , blidere si aparat de fum.

MONTARE & SOUNDCHECK

Avem nevoie de minim 30 minute pentru a ne monta.
Avem nevoie de minim 45 minute pentru soundcheck.

In cazul in care la probele de sunet exista probleme ce nu tin de noi, ne rezervam dreptul de a intarzia programul si de a efectua soundcheck-ul in conditii optime.

Sosire

Avem nevoie de un loc de parcare in perimetrul locatiei. Va rugam ca la sosire locatia sa fie disponibila pentru montare si probe de sunet in acord cu programul pre-stabilit. Organizatorul sau o alta persoana delegata de acesta ar trebui sa se afle la locatie.

CATERING

Pentru scena dorim 10 sticle de apa 0.5l minerala si 10 sticle de apa 0.5l plata.

BACKSTAGE

Ne dorim o camerea separata in care sa ne putem odihni inainte si dupa prestatie si care sa aiba canapele, fotolii, scaune, masa. Ideal ar fi sa avem acces rapid la o toaleta curata.

CAZARE

Pentru evenimentele din afara orasului, dorim sa dormim intr-un loc calduros, curat si linistit cu acomodari pentru un numar de 5 persoane.
De asemenea dorim acces la o parcare pazita in perimetrul locului in care suntem cazati.

In functie de eveniment va vom anunta totalul numarului de persoane cu care venim.

MERCHANDISE

Avem nevoie de o masa de aprox. 1.5m lungime pentru merchandise, in incinta locatiei in care sustinem prestatia si intr-un loc luminat.

Invitatii

Ne dorim un numar de 10 invitati pentru fiecare eveniment. Daca se vor face liste nominale cu acces pe baza de buletin, va rugam sa ne transmiteti data limita la care sa trimitem aceste informatii.

ADVERTISING & PROMOTION

Nu ezitati sa ne contactati pentru orice fel de informatie sau suport digital ce poate ajuta la promovarea evenimentului.

<u>Members & Crew</u>
Ghit Razvan (Johnny) - chitara & voce
Horge Razvan (Aurel) - chitara
Nemes Tudor - bass
Szendrei Alexandru (Alec) - tobe
Ghit Madalin - voce

Va multumim!